КОМПАНИЯ

АЛЬЯНС

2020

Многолетний опыт успешных поставок оборудования

Компания «Альянс» бережно относится к своим партнерам, считая их главным достоянием

Комплексный подход к проектам

- От разработки техпроцесса для отдельной детали, до построения производственной цепочки изделия.
- Разработка производственных участков и цехов.
- Имитационное моделирование производственного процесса

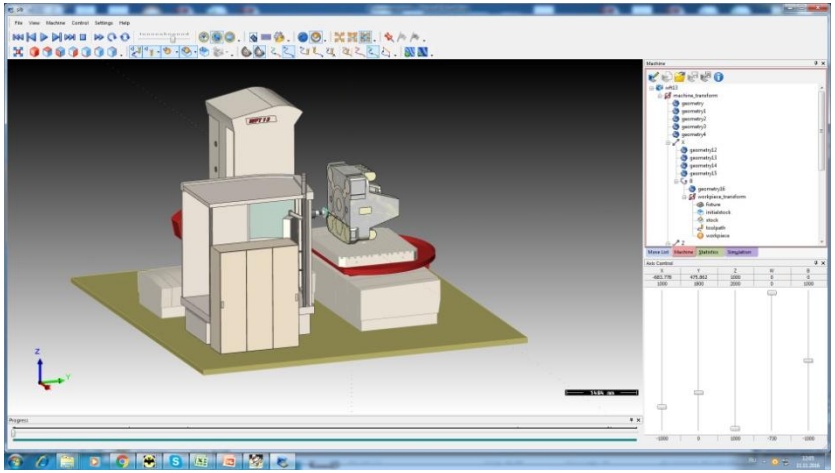

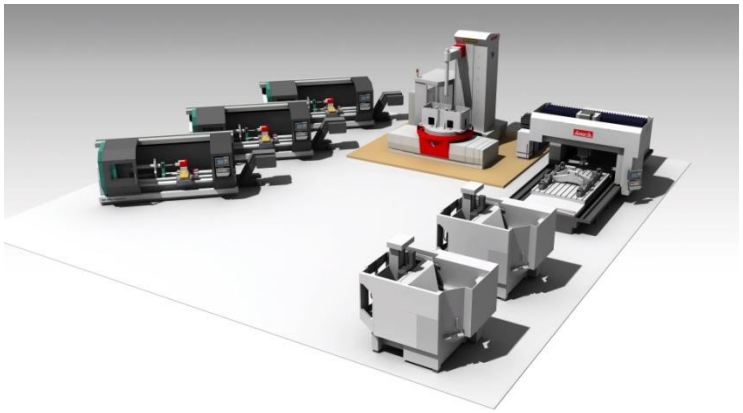

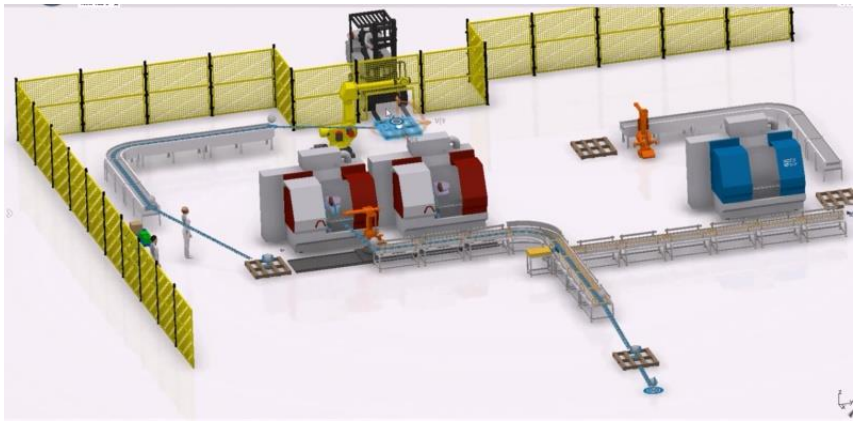

Реинжиниринг производства

- Применения средств имитационного моделирования и бизнес аналитики производства. Построения виртуальной модели предприятия в состоянии "Как есть" и выборы вариантов построения модели предприятия "Как может быть" и "Как должно быть".

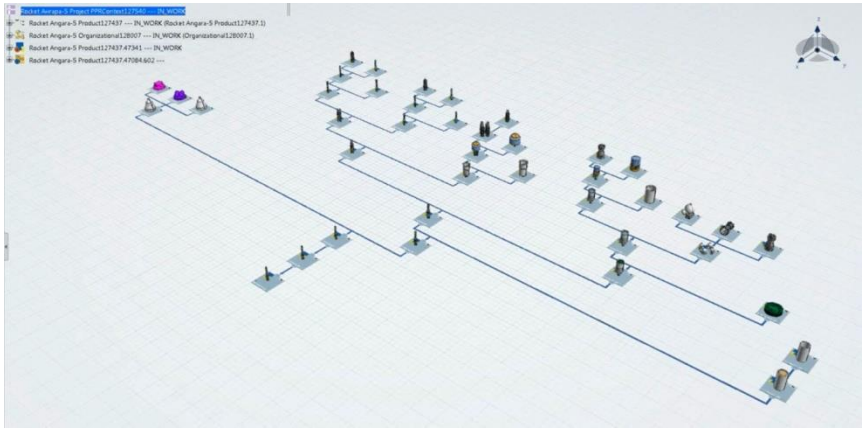

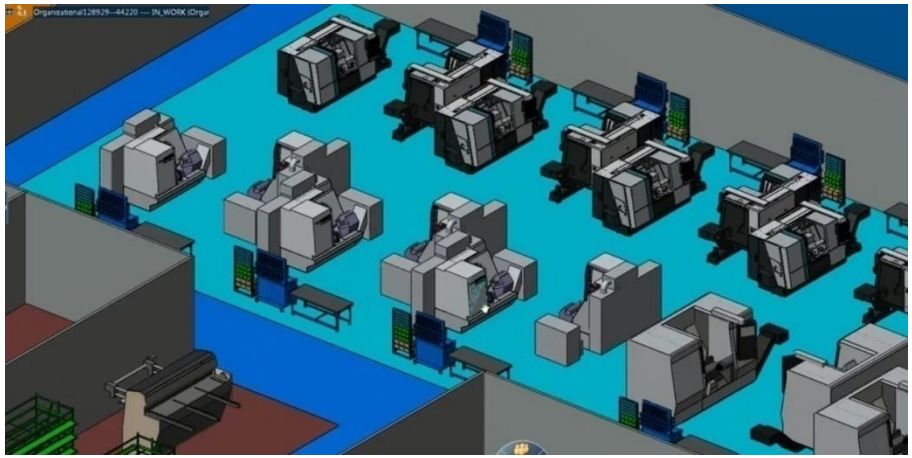

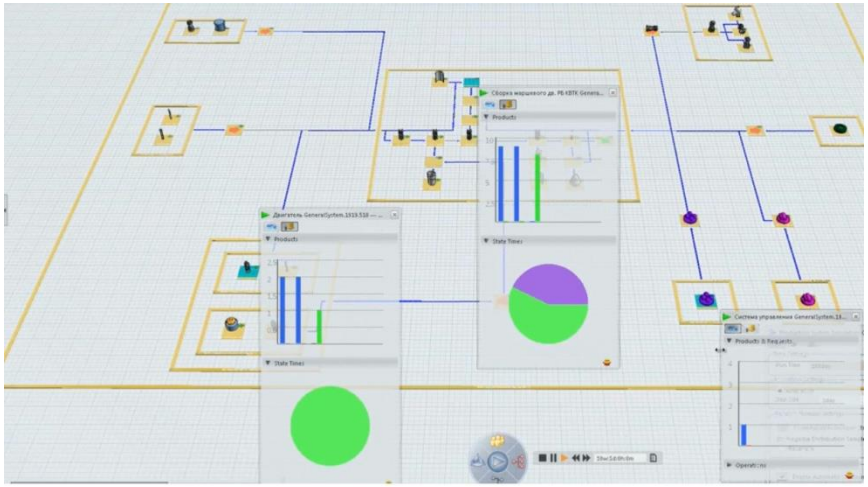

Оптимизация действующих технологических процессов

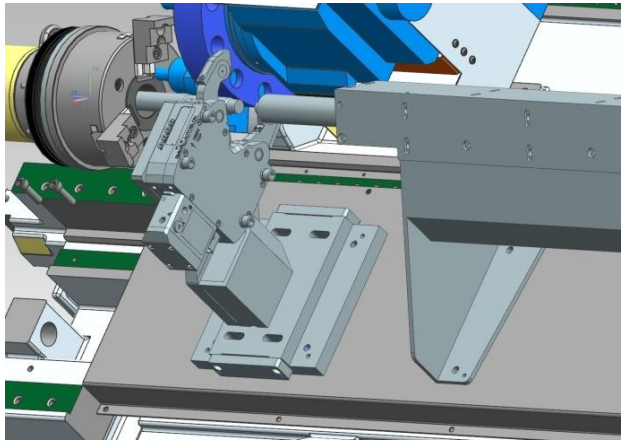

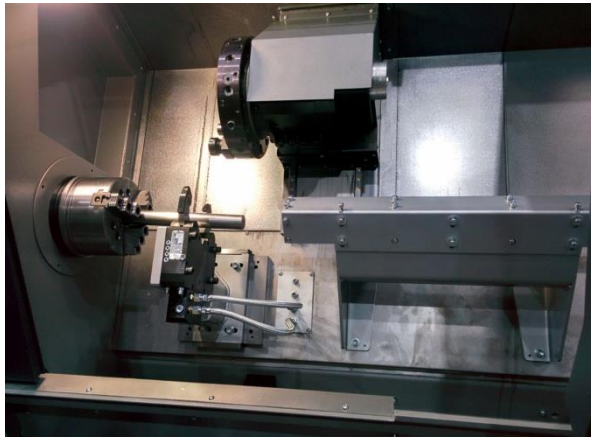

Деталь «Винт»

-Уменьшение количества станков с 4-х до 1-го

- 3-х сменная автоматическая работа

- Многостаночное обслуживание одним оператором

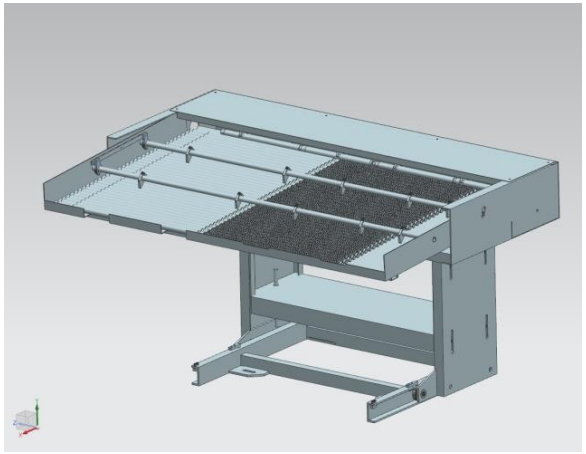

Разработка и изготовление специальной оснастки и приспособлений

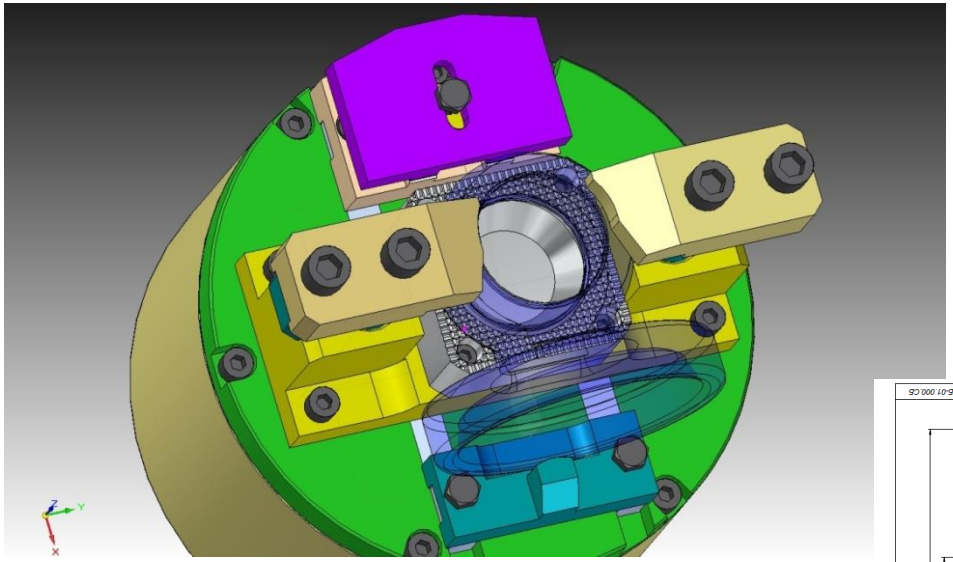

Данное приспособление позволяет закреплять 19-типоразмеров деталей «Проушина». Иногда требуется замена кулачков и передвижение противовеса

Приспособление работает на законах физики. Противовес автоматически компенсирует припуск заготовки и компенсирует деформацию отверстия от действия центробежной силы. Точность расточки отверстия 10 мкм

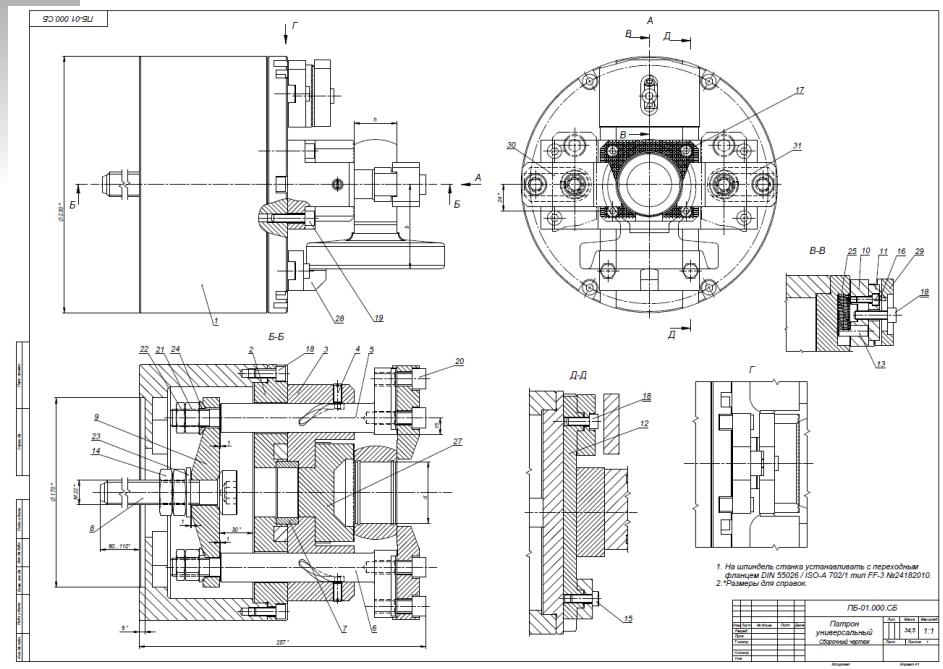

Высокоточные бесконтактные измерительные системы

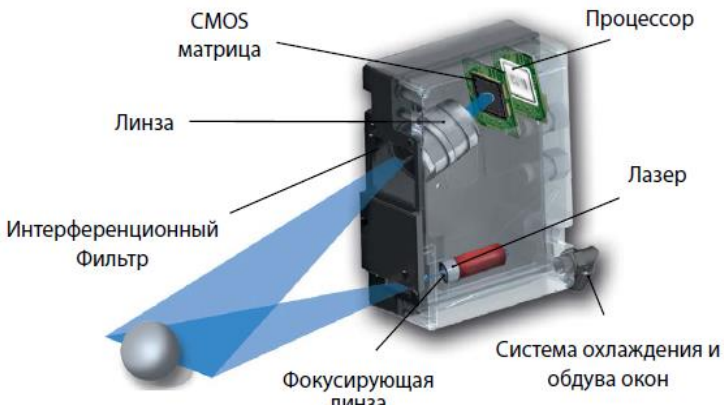

Программное обеспечение позволяет рассчитать:
- Размер диаметра
- Радиусы сопряжений и размеры канавок
- Некруглость
- Нецилиндричность
- Дефекты поверхности отверстий
- 3D модель внутренней поверхности детали и др.

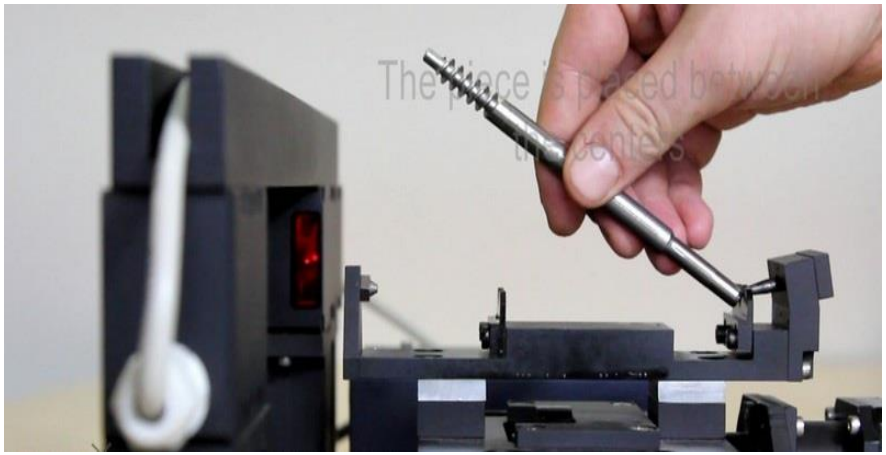

Адаптивные технологии

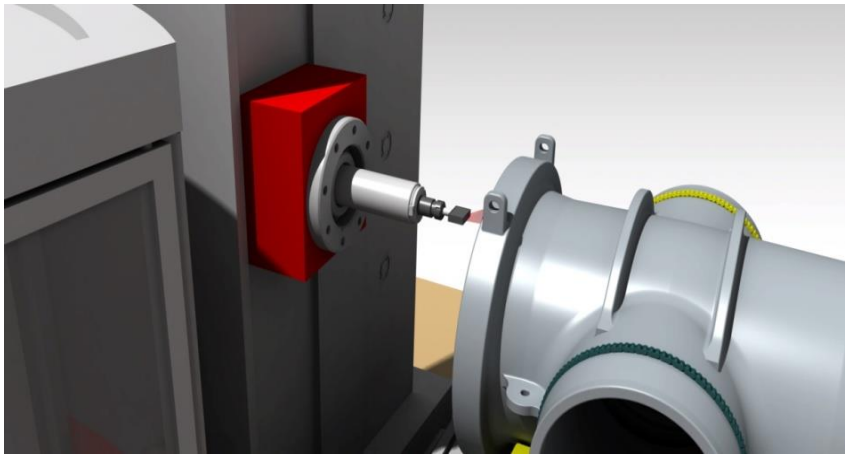

Технология позволяет повысить точность обработки, оптимально распределить припуск на заготовке. Уменьшить , а иногда и исключить влияние износа режущего инструмента, отжима детали. Программно (автоматически) скорректировать неточность станка.

Пример применения технологии: точная обработка валов и отверстий. Допуск размера±1 мкм. Диаметр обрабатываемых размеров до 25 мм.

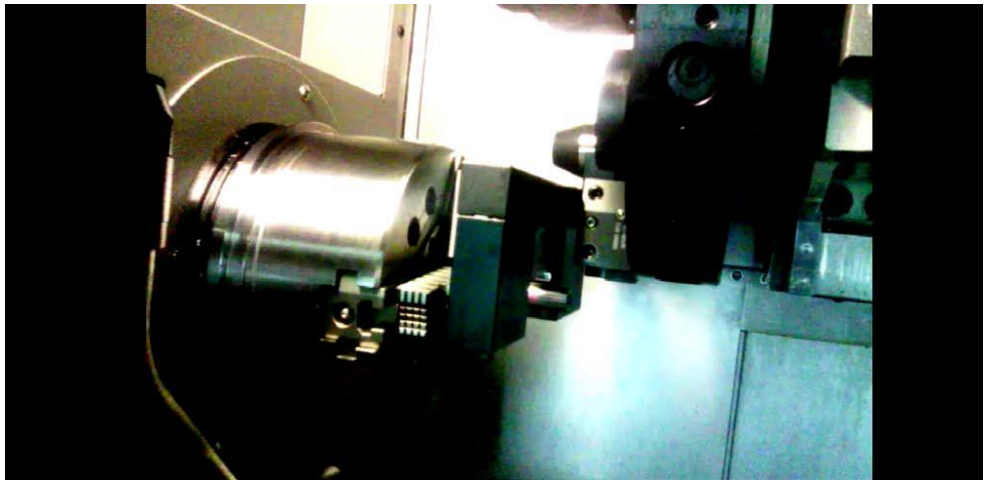

Раскрой листа, сварка трением перемешиванием

Технологические службы компании «Альянс» обладают не малым опытом в области организации линий раскроя, обработки листового материала, раскроя профильных заготовок от поставки отдельной единица оборудования до поставки полного комплекса оборудования и работ под задание заказчика:

- машины термической (кислород, плазма) и лазерной резки с ЧПУ;
- роботизированные линии резки профильного и трубного проката, сборочно-сварочных линий балок таврового, двутаврового и коробчатого сечений;
- машины для сварки трением с перемешиванием;
- запасные части для машин термической резки, сварочного и иного оборудования.

Сборочно-сварочные технологии, судостроение, строительство верфей

Совместно с одним из мировых лидером в области проектирования и строительства верфей **SANGSANGIN SHIP MACHINERY CO., LTD. (Южная Корея)**, компания «АЛЬЯНС» предлагает полные циклы работ:

- Проверка технических характеристик, схемы планировок судостроительной верфи и анализ осуществимости проекта
- Анализ производительности и судостроительное планирование производства
- Оптимизация планировки судостроительной верфи
- Концептуальная проработка
- Планировка участков производства и отдельных цехов участка
- Проверка производственной процедуры и потока материалов на верфи
- Проверка системы спуска судна на воду (сухой док, стапель, система передвижной грузовой платформы и т.д.)
- Планировка механизмов, оборудования и кранов в цехе
- Планировка кранов на верфи, в доке и причале
- Планировка транспортной магистрали
- Оптимизация планировки верфи
- Базовое проектирование
- Стратегия конструирования верфи
- Подготовка спецификации механизмов и оборудования, включая краны
- Выбор и оценка стоимости механизмов, оборудования и кранов

И ещё многое многое другое. Нет задач, которые нам не под силу!

Видеопризентация проекта: https://youtu.be/QB-8vrm-8wA

Обучение и подготовка персонала заказчиков

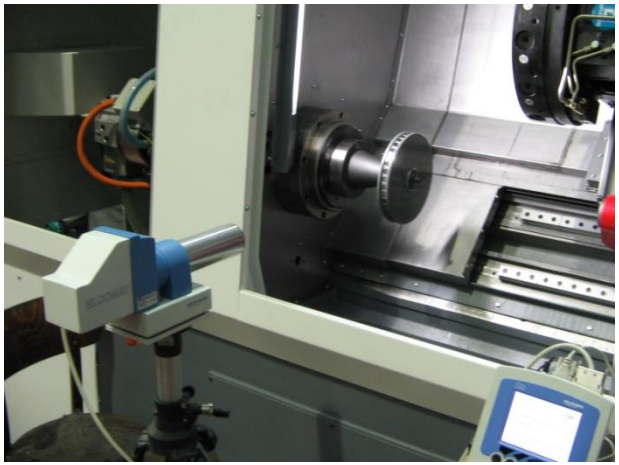

- Особо важное значение уделяется обучению и подготовки персонала предприятий партнеров компании "Альянс": операторов, механиков, электронщиков. Есть возможность проводить обучение в специальных центрах обучения с выдачей дипломов и сертификатов.

Fermat
www.fermatmachinery.com

FERMAT CZ s.r.o.
FERMAT GROUP, a.s.

СЕРТИФИКАТ

получил

Борисов Роман Юрьевич

после успешного завершения обучения пусконаладочных работ, ремонтов и технического обслуживания горизонтально-расточных, карусельных и круглошлифовальных станков:

WRF 130, 150, 180 CNC
WRFT 130 CNC
WFT 11, 13 CNC
WFC 10, 11, 13
WF 11, 45
VLC 1000 – 4000 ATC
VLC 1000 – 4000 ATC+C
BUC E 63/3000

Роман Дворжак
Директор по экспорту
FERMAT Group, a.s.

В Брно 17.02.2010г.

Департамент образования города Москвы

ЛИЦЕНЗИЯ

№ 034881 от «13» марта 2014 г.

На осуществление образовательной деятельности по указанным в приложении (приложениях) образовательным программам.

Настоящая лицензия предоставлена
федеральному государственному автономному учреждению
«Научно-учебный центр «Сварка и контроль»
при МГТУ им Н.Э. Баумана»
ФГАУ «НУЦСК при МГТУ им. Н.Э. Баумана»

Основной государственный регистрационный номер юридического лица (ОГРН) 1027739709249

Идентификационный номер налогоплательщика 7701027490

Серия 77Л01 № 0002305

Наши партнеры

ОАО Корпорация Тактическое Ракетное Вооружение

ТЕХНОДИНАМИКА

КОНЦЕРН МОРСКОЕ ПОДВОДНОЕ ОРУЖИЕ ГИДРОПРИБОР ОТКРЫТОЕ АКЦИОНЕРНОЕ ОБЩЕСТВО

ОСК ОБЪЕДИНЕННАЯ СУДОСТРОИТЕЛЬНАЯ КОРПОРАЦИЯ

УВЗ

РЖД

Ростех

СТРОЙГАЗМОНТАЖ

ТРАНСМАШХОЛДИНГ

ОАО «НПО «Прибор»

МИНПРОМТОРГ РОССИИ

КОНЦЕРН ПВО АЛМАЗ-АНТЕЙ

НПО ТЕХНОМАШ

СБЕРБАНК ЛИЗИНГ

МИТ

ЭПК УрФУ с 1956 г.

ГОСУДАРСТВЕННАЯ КОРПОРАЦИЯ ПО КОСМИЧЕСКОЙ ДЕЯТЕЛЬНОСТИ РОСКОСМОС

УРАЛЬСКИЙ ТУРБИННЫЙ ЗАВОД РОТЕК

НОВАТОР ОПЫТНОЕ КОНСТРУКТОРСКОЕ БЮРО ИМ. ЛЮЛЬЕВА Л.В. Концерн ВКО Алмаз - Антей

атомэнергомаш ГРУППА КОМПАНИЙ РОСАТОМА

СУДОСТРОИТЕЛЬНЫЙ КОМПЛЕКС ЗВЕЗДА

КБМ ОТКРЫТОЕ АКЦИОНЕРНОЕ ОБЩЕСТВО НАУЧНО-ПРОИЗВОДСТВЕННАЯ КОРПОРАЦИЯ КОНСТРУКТОРСКОЕ БЮРО МАШИНОСТРОЕНИЯ

ЛИАЗ

ЭНЕРГИЯ

ПАО «НПО«СТРЕЛА»

1895

АК БАРС ХОЛДИНГ

ТЕХНОДИНАМИКА Старт

Долгопрудненское научно-производственное предприятие

протон ПЕРМСКИЕ МОТОРЫ

СЕВМАШ

АВ АДМИРАЛТЕЙСКИЕ ВЕРФИ

Ленинградский механический завод им. Карла Либкнехта

АКЦИОНЕРНОЕ ОБЩЕСТВО ЭНМАШ

CAMOZZI

Наши производители

TAJMAC – ZPS

MANURHIN KMX

FERMAT

TYC

MAS KOVOSVIT MAS machine your future

namsun

TURN succeed with every turn

AWEA THE ULTIMATE MACHINING POWER

CZ.TECH CNC STROJE ČELÁKOVICE

TOS OLOMOUC

AZ MACHINE TOOLS

sangsangin SHIP MACHINERY CO.,LTD.

omos

ACCUWAY Leader of Accurate Machinery

ТБС

金凤 JINFENG WELDING CUTTING

promotec

VDF BOEHRINGER

TOS KUŘIM

WATTOS

MAUS

PORTASOLUTIONS BUILDERS OF FLEXIBLE MACHINES

Спасибо за внимание!

- Компания Альянс 2020 г.
- www.stankialiance.ru